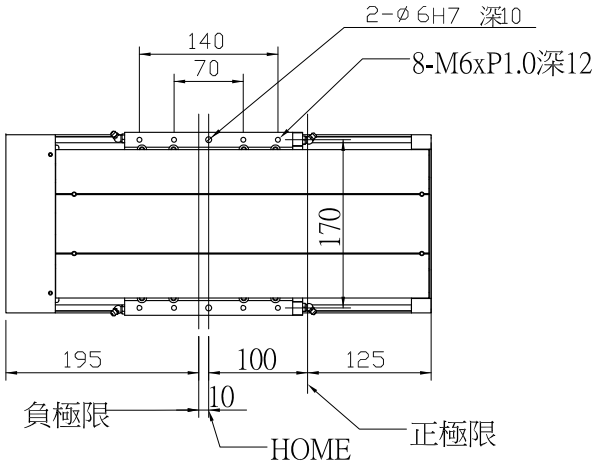

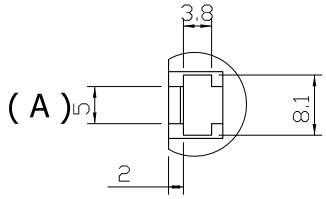

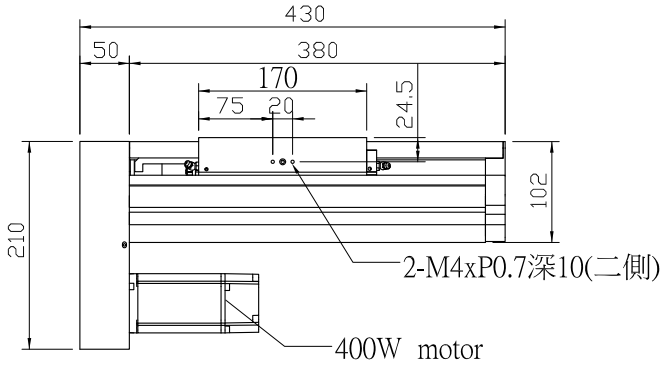

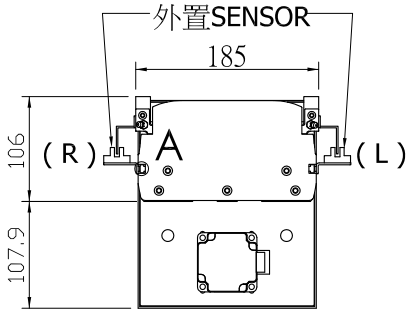

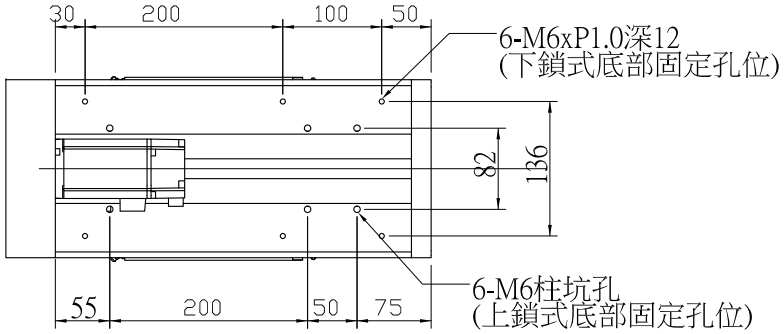

記號	日期	位置	修改內容	簽名	備註
3					
2					
1					

機種		比例		單位	mm	材質		數量	
繪圖	設計	審核	名稱	EXT180B-100			
S.D			圖號				
日期		大內實業有限公司				件號	